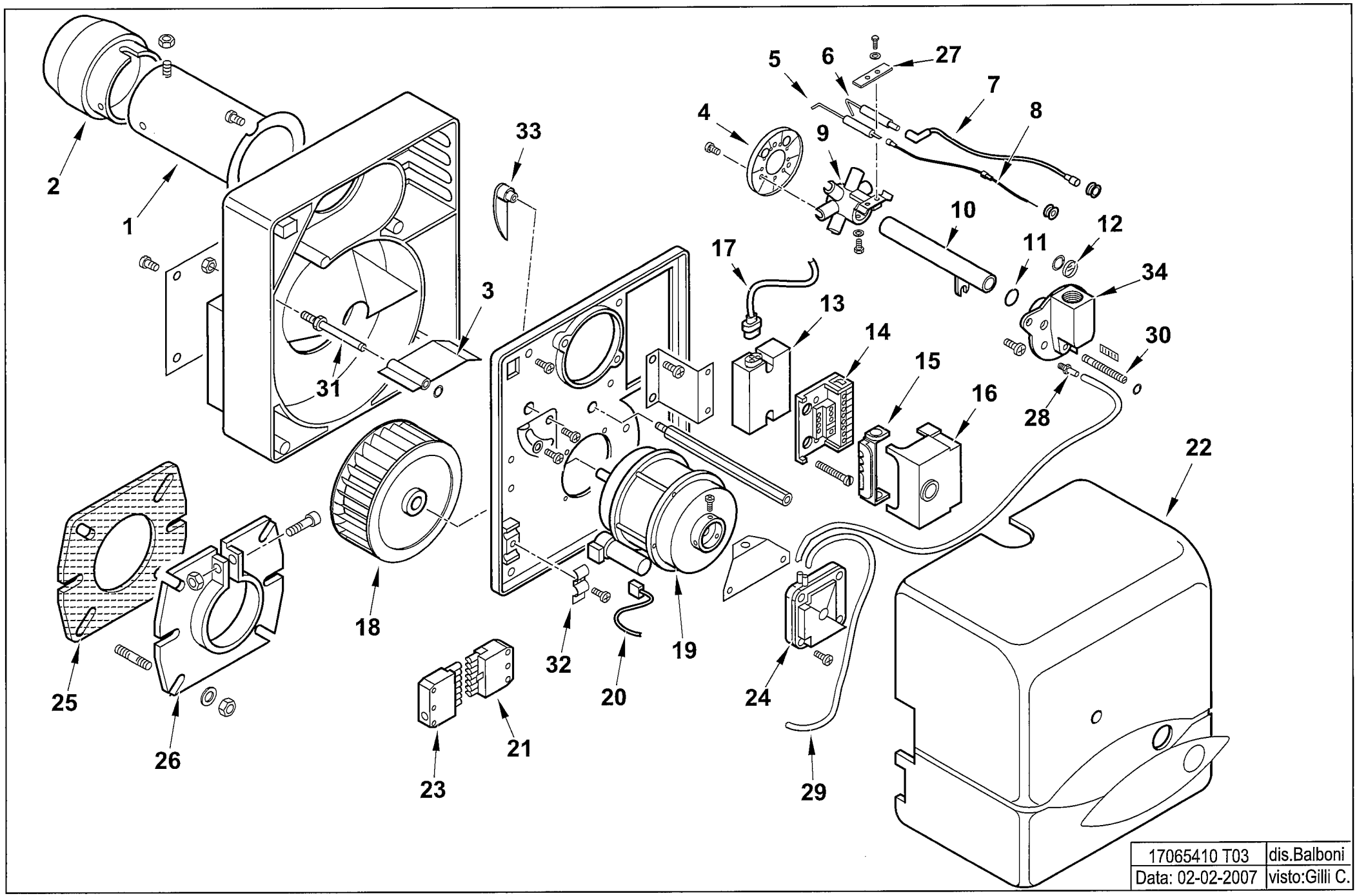
1
2
3
4
5
6
7
8
9
10
11
12
13
14
15
16
17
18
19
20
21
22
23
24
25
26
27
28
29
30
31
32
33
34
17065410 T03
dis.Balboni
Data: 02-02-2007
visto:Gilli C.

17065410 BTG 11 60Hz

esploso **17065410T03 Lista L03**

Rif.	Codice	Descrizione
1	0013020008	AS.CANNOTTO SPARKGAS11
2	0013020037	DIFFUSORE SPARKGAS11
3	0013030113	FARFALLA
4	0013020039	DISCO ALETTATO SPGAS11 85X26
5	0013020066	IONIZZATORE BTG11
6	0013020063	ELETTRODO SPARKGAS11
7	0005140240	CAVO ACC. D.5 ATT.D4-D6,3
8	0005140234	CAVO IONO D.2,8 ATT.D.2,8 L450
9	0013020038	AS.MISCELATORE SPARKGAS11
10	0013020062	AS.TUBO MANDATA GAS SPARKGAS
11	30294	GUARNIZIONE OR 2075
12	0013010027	VETRINO 20X3 SPARK
13	0005020046	TRASF.RE GAS BRAHMA TD1STPAF
14	23527	ZOCCOLO AP.RA LANDIS LOA-LGB
15	0005030012	PARETE ZOCCOLO LANDIS LOA-LGB
16	0005030206	AP.RA LANDIS LME 11.330A2
17	0005130111	CONNETTORE TRASF. BRAHMA L340
18	0013010004	VENTOLA D.133X47 SPARK
19	0005010131	MOTORE MONO 100W 220-240/50-60Hz
	0005010133	CONDENSATORE 4MF-MOTORE FHP
20	0005130016	CONNETTORE MOTORE SPARK
21	0005130052	CONNETTORE 7POLI FEMM.
22	0013010100	COPERCHIO POST.RE BTG3,6-11
23	0005130051	CONNETTORE 7POLI MASCH.
24	0005040066	PRESSOSTATO DUNGS LGW10A1
25	50413	GUARN.NE FLANGIA SYN D90
26	8013030004	FLANGIA AT.CO BRUC.RE D90SPA
27	53632	STAFFA

Rif.	Codice	Descrizione
28	58029	ATTACCO TUBO M5X6
29	31492	TUBO PVC
30	0013010063	VITE REGOLAZIONE
31	0013010018	PERNO FARFALLA A GRAVITA'
32	13702	PIASTRINA GUAINA
33	0013030114	CAMMA REG.NE ARIA MAN. SPARK
34	0013010061	RACCORDO MAN.TA GAS SPARK